PROTECTION DE CANTON 3 FEUX PROGRESSIVE
DETECTIONS : uP 61

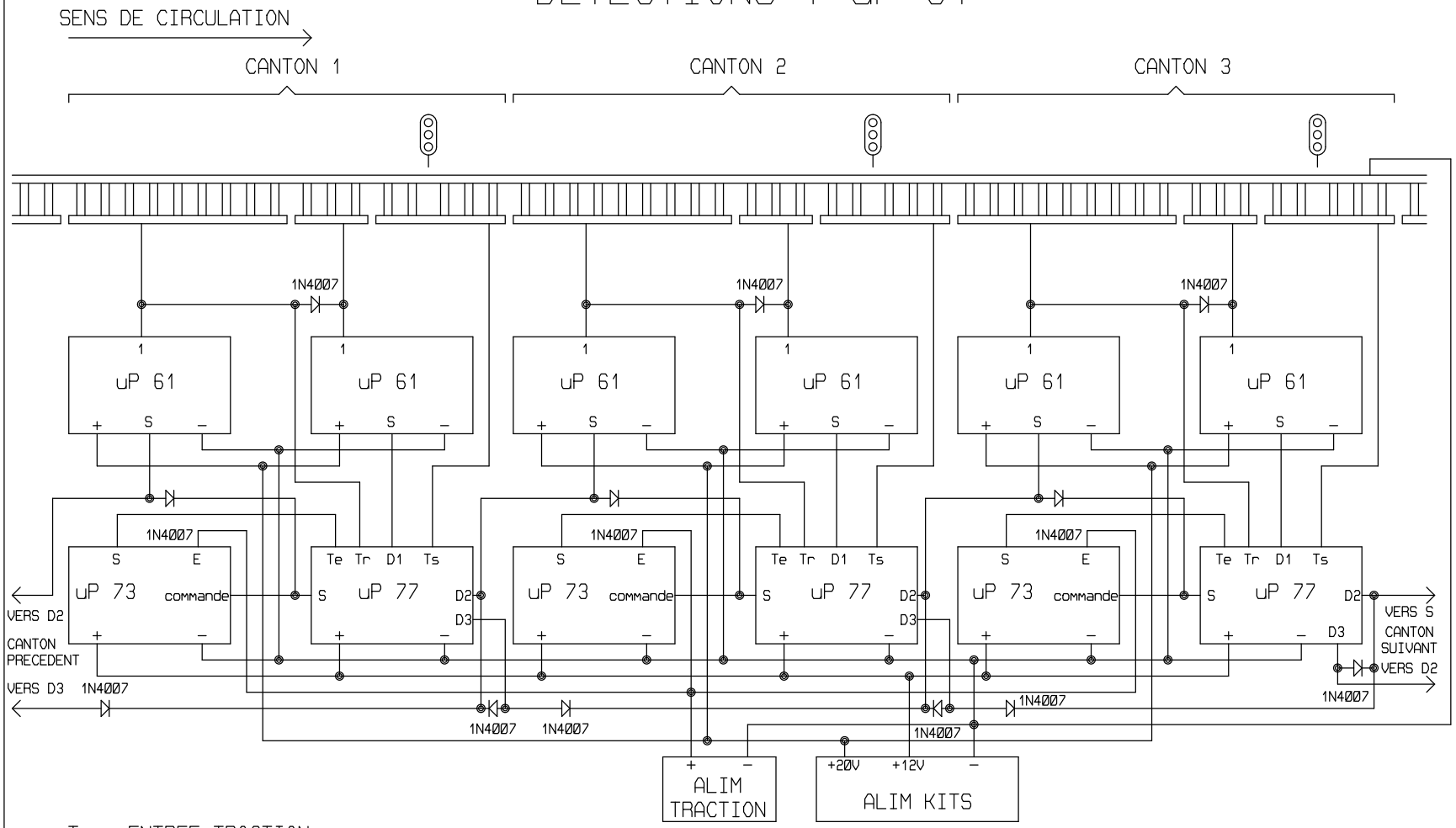

Te : ENTREE TRACTION +

Ts : SORTIE TRACTION POUR LA ZONE D'ARRET

Tr : SORTIE TRACTION POUR LE RESTE DU CANTON

D1 : ENTREE POUR LA DETECTION DE CANTON 1

D2 : ENTREE POUR LA DETECTION DE CANTON 2

D3 : ENTREE POUR LA DETECTION DE CANTON 3

NE PAS MONTER LA DIODE D4 SUR LES KITS uP 77

SC776173

PROTECTION DE CANTON 3 FEUX PROGRESSIVE
DETECTIONS : uP 61

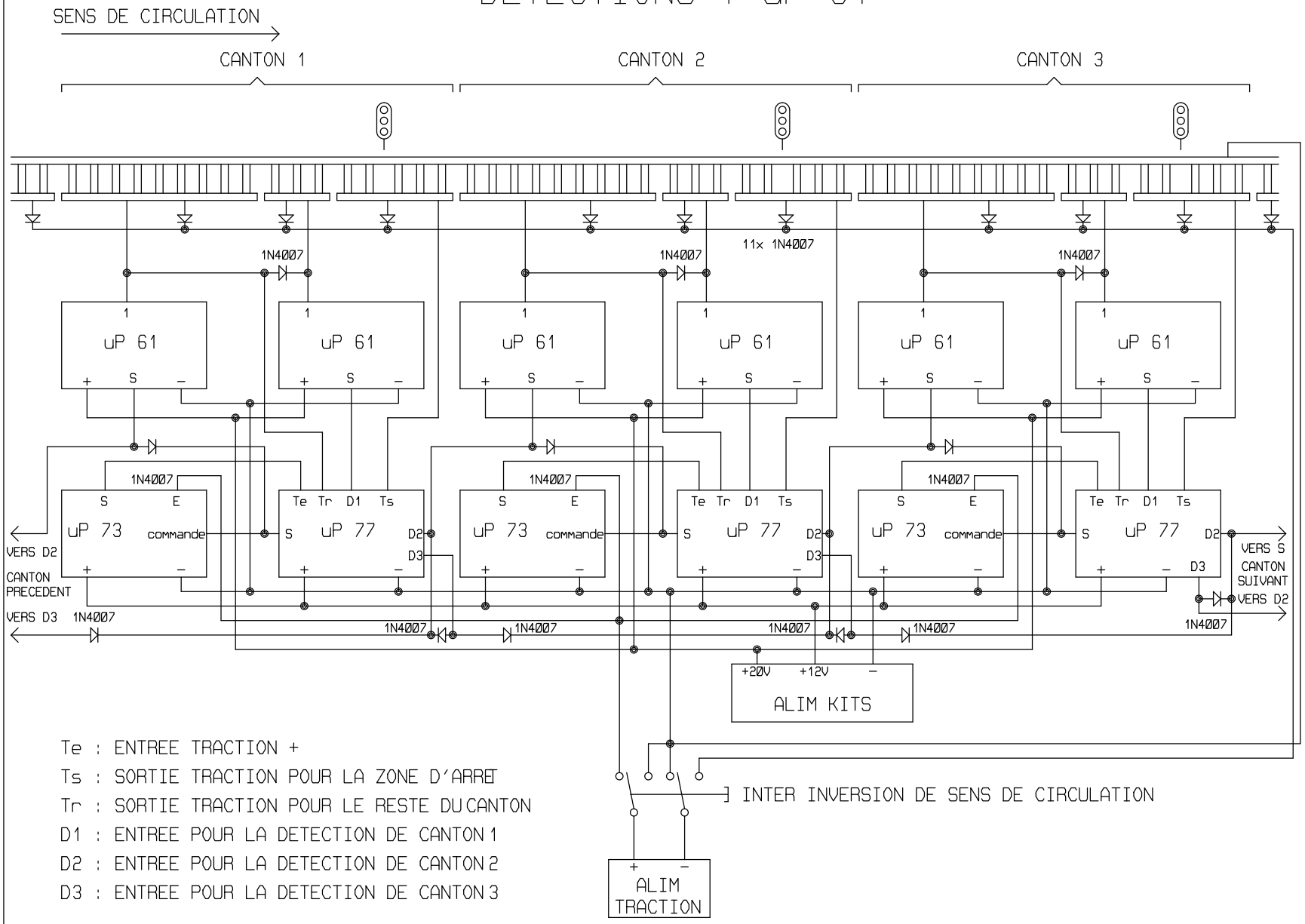

Te : ENTREE TRACTION +

Ts : SORTIE TRACTION POUR LA ZONE D'ARRET

Tr : SORTIE TRACTION POUR LE RESTE DU CANTON

D1 : ENTREE POUR LA DETECTION DE CANTON 1

D2 : ENTREE POUR LA DETECTION DE CANTON 2

D3 : ENTREE POUR LA DETECTION DE CANTON 3

NE PAS MONTER LA DIODE D4 SUR LES KITS uP 77

SC776173i